5001

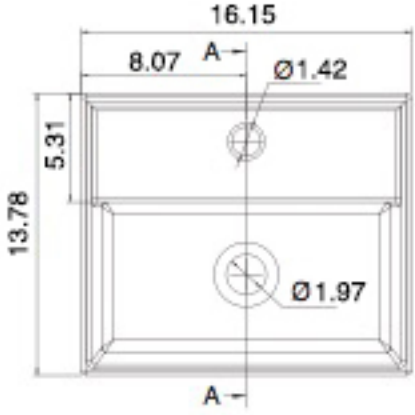

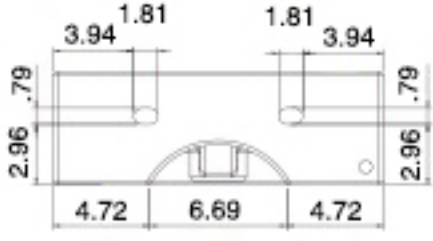
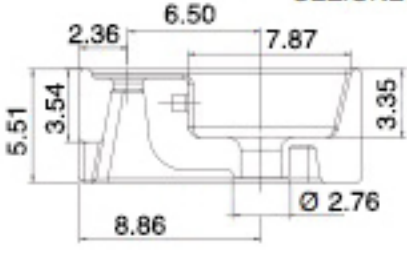
SEZIONE A-A