GERBER

G0749251
Gerber Classics™ Two Handle Bar Faucet

SPECIFICATIONS



Features/Benefits

- 1.75 gpm (6.6 L/min) Max Flow @ 60 psi
- Alternative Flow Rates Available
  - 1.5 gpm (5.7 L/min) When Used with G0091567 Aerator
- Compression Cartridges
- 3-Hole Installation

Available Color/Finishes

Color tiles intended for reference only.

Color	Code	Description
☐		Chrome

Standards & Certifications

ASME A112.18.1/CSA B125.1
NSF/ANSI/CAN 61: Q≤1
NSF/ANSI/CAN 372
ADA
California Energy Commission (CEC)

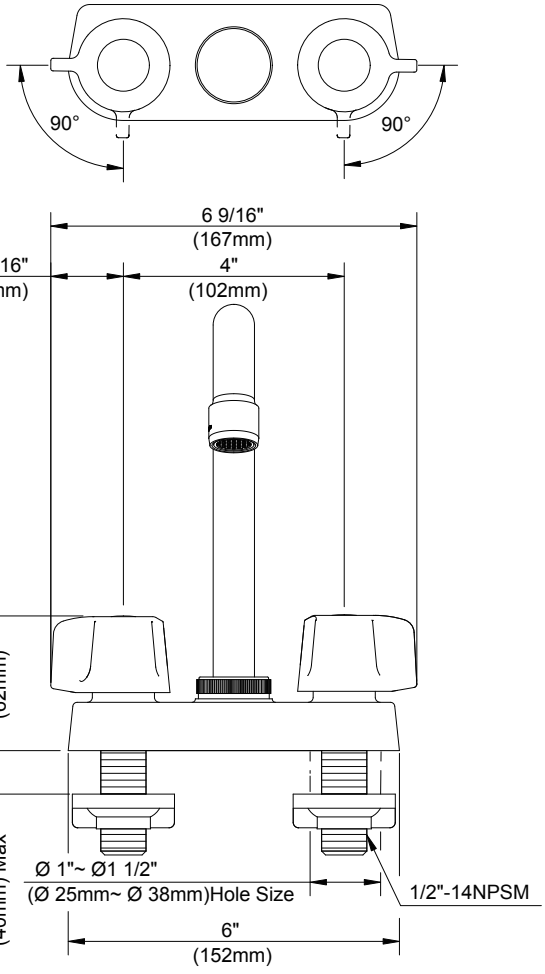

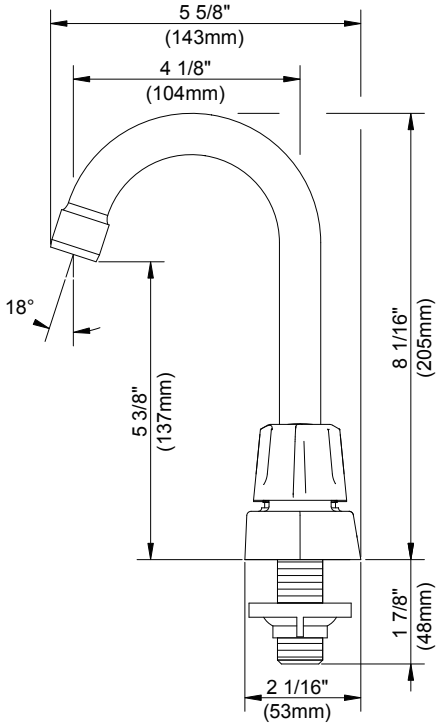

Submittal Information:

Name: _____ Contractor: _____

Location: _____ Contact #: _____

GERBER

G0749251
Gerber Classics[MC]
Robinet de bar à deux manettes

CARACTÉRISTIQUES



Caractéristiques et avantages

- À débit maximal de 1,75 gpm (6,6 L/min) à 60 psi
- Autres débits disponibles
    - Débit de 1,5 gpm (5,7 L/min) avec l'aérateur G0091567
- Cartouches de compression
- Installation à 3 trous

Couleurs/finis offerts

Les carrés de couleur ne sont fournis qu'à titre de référence seulement.

Couleur	Code	Description
☐		Chrome

Normes et certifications

ASME A112.18.1/CSA B125.1
NSF/ANSI/CAN 61: Q≤1
NSF/ANSI/CAN 372
ADA
California Energy Commission (CEC)

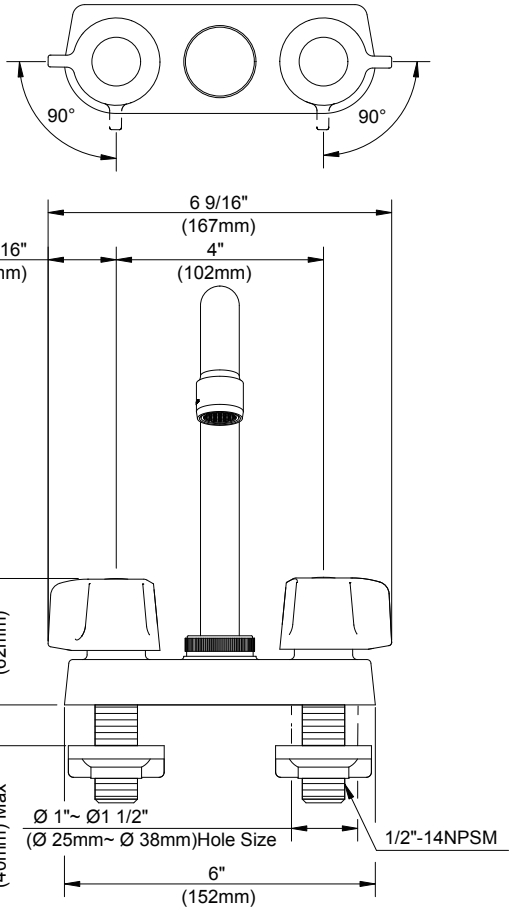

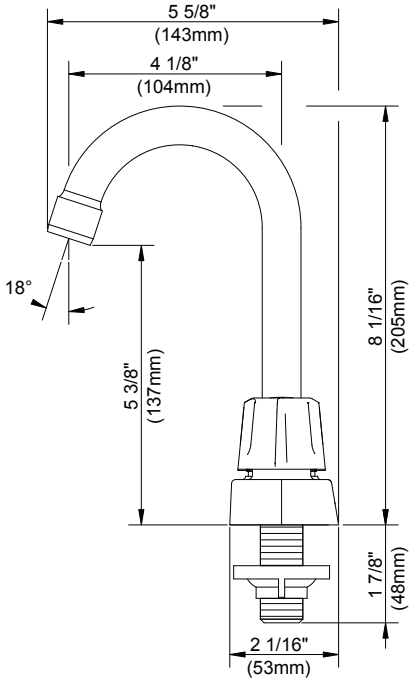

Renseignements pour la soumission :

Nom : _____ Entrepreneur : _____

Emplacement : _____ Numéro de téléphone : _____

G0749251
Gerber Classics™
Grifo de bar con dos manijas

ESPECIFICACIONES



Características/Beneficios

- Flujo máximo de 1,75 gpm (6,6 l/min) a 60 psi
- Caudales alternativos disponibles
    - 1.5 gpm (5.7 L/min) cuando se usa con el aireador G0091567
- Cartuchos de compresión
- Instalación de 3 orificios

Colores/Acabados disponibles

Los cuadros de color son solo de referencia.

Color	Código	Descripción
☐		Cromo

Estándares y certificación

ASME A112.18.1/CSA B125.1
NSF/ANSI/CAN 61: Q≤1
NSF/ANSI/CAN 372
ADA
Comisión de Energía de California (CEC)

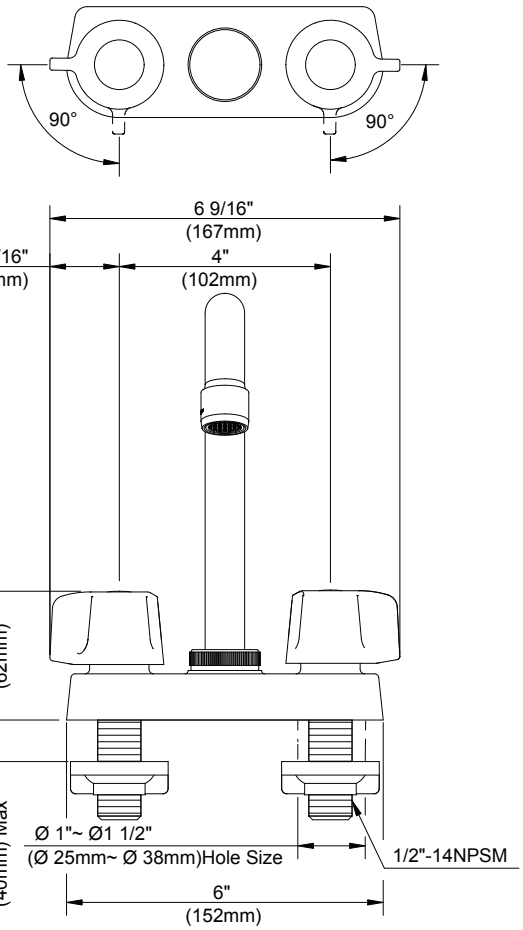

Información a presentar:

Nombre: _____ Contratista: _____

Ubicación: _____ N.º de contacto: _____