# G0742416
# Gerber Classics™ Two Handle Kitchen Faucet

## SPECIFICATIONS



### Features/Benefits

- 1.75 gpm (6.6 L/min) Aeration 60 psi
- Alternative Flow Rates Available
  - 1.5 gpm (5.7 L/min) When Used with G0091568 Aerator
- Compression Cartridges
- Metal Handles
- 3-Hole Installation

### Available Color/Finishes

*Color tiles intended for reference only.*

| Color | Code | Description |
|---|---|---|
| ☐ | | Chrome |

### Standards & Certifications

ASME A112.18.1/CSA B125.1
NSF/ANSI/CAN 61: Q≤1
NSF/ANSI/CAN 372
ADA
California Energy Commission (CEC)

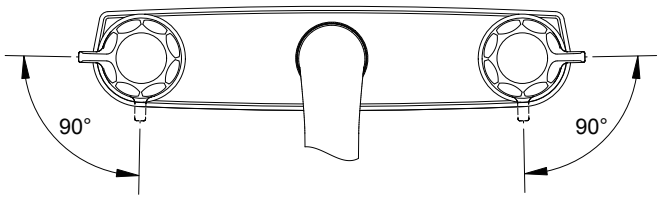


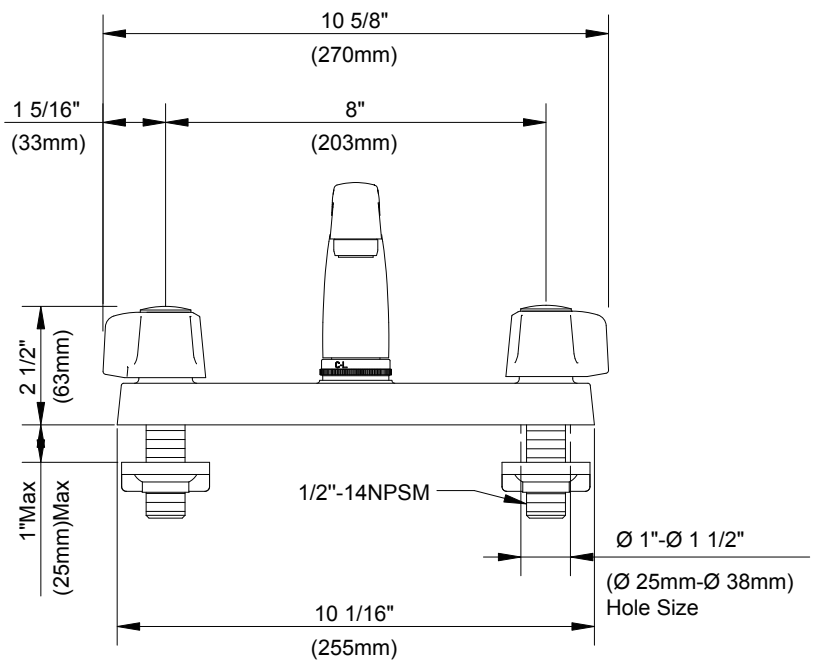


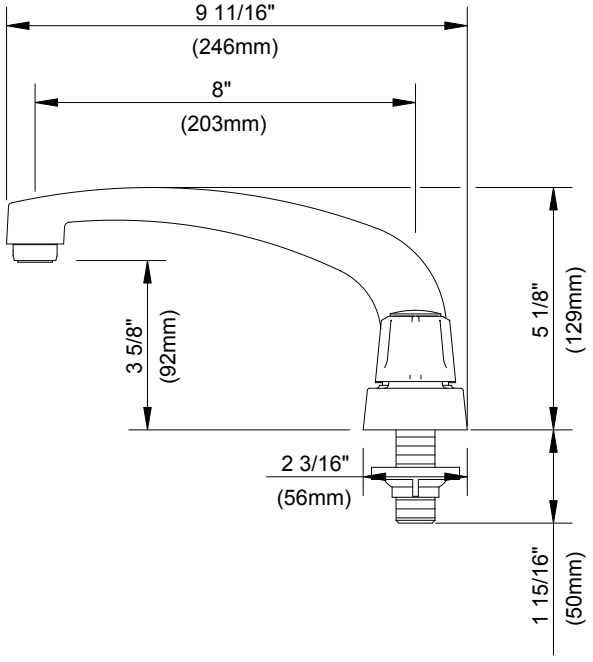


Submittal Information:

Name: _____ Contractor: _____

Location: _____ Contact #: _____

GERBER

# G0742416
## Gerber Classics[MC]
## Robinet de cuisine à deux manettes

## CARACTÉRISTIQUES



### Caractéristiques et avantages

- Aération de 1,75 gpm (6,6 L/min) à 60 psi
- Autres débits disponibles
    - Débit de 1,5 gpm (5,7 L/min) avec l'aérateur G0091568
- Cartouches de compression
- Poignées en métal
- Installation à 3 trous

### Couleurs/finis offerts

*Les carrés de couleur ne sont fournis qu'à titre de référence seulement.*

| Couleur | Code | Description |
|---|---|---|
| ☐ | | Chrome |

### Normes et certifications

ASME A112.18.1/CSA B125.1
NSF/ANSI/CAN 61: Q≤1
NSF/ANSI/CAN 372
ADA
California Energy Commission (CEC)

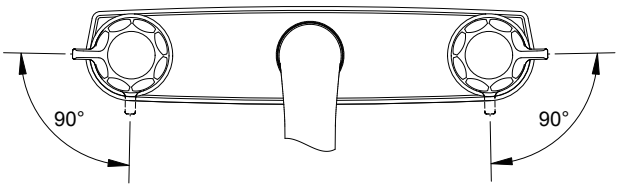


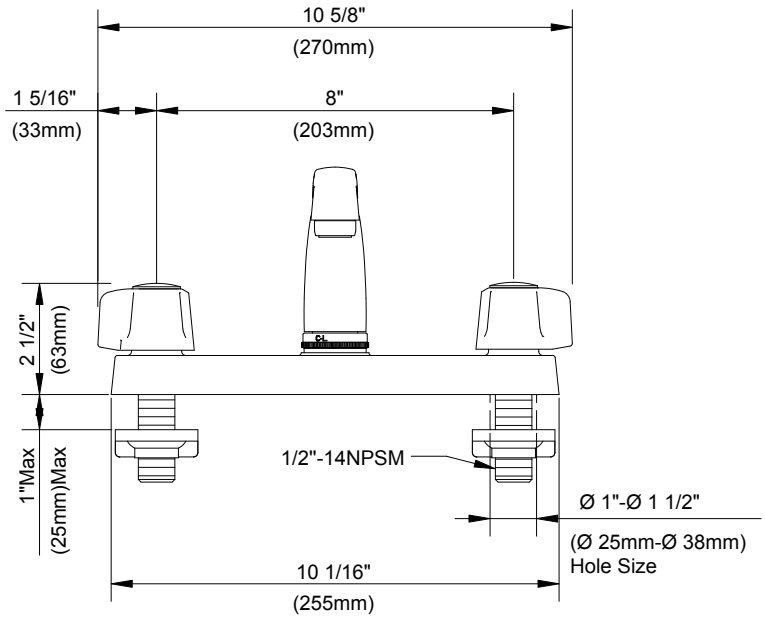


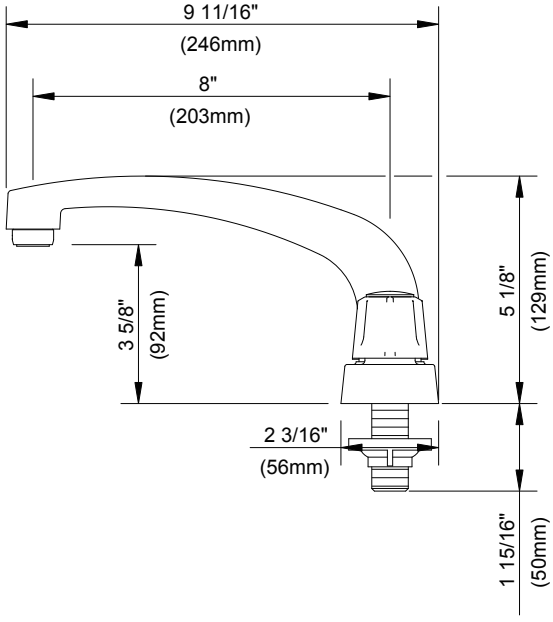


Renseignements pour la soumission :

Nom : _____ Entrepreneur : _____

Emplacement : _____ Numéro de téléphone : _____

# G0742416
## Gerber Classics™
## Grifo para cocina de dos manijas

## ESPECIFICACIONES



### Características/Beneficios

- Aireación de 1.75 gpm (6.6 l/min) a 60 psi
- Caudales alternativos disponibles
  - 1.5 gpm (5.7 L/min) cuando se usa con el aireador G0091568
- Cartuchos de compresión
- Manijas de metal
- Instalación de 3 orificios

### Colores/Acabados disponibles

*Los cuadros de color son solo de referencia.*

| Color | Código | Descripción |
|---|---|---|
| ☐ | | Cromo |

### Estándares y certificación

ASME A112.18.1/CSA B125.1
NSF/ANSI/CAN 61: Q≤1
NSF/ANSI/CAN 372
ADA
Comisión de Energía de California (CEC)

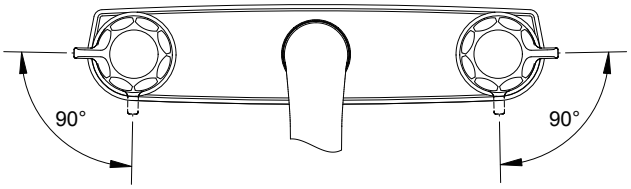


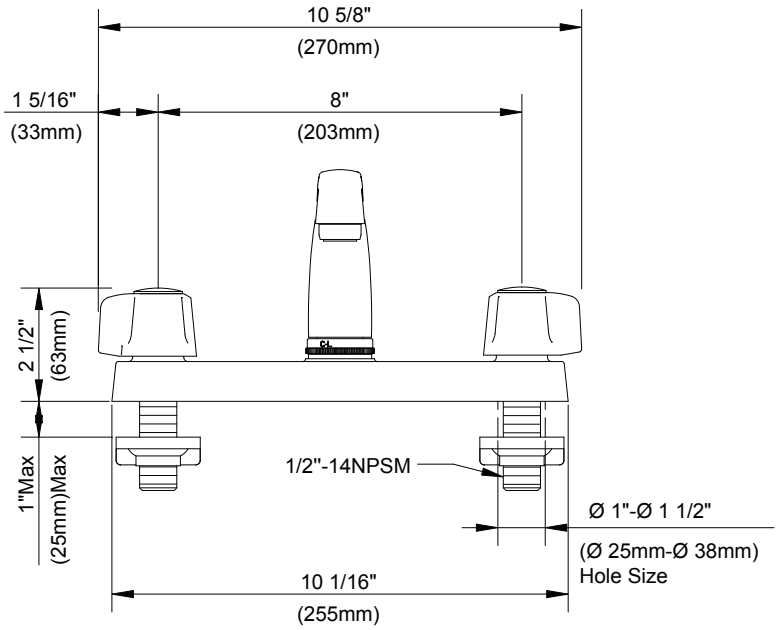


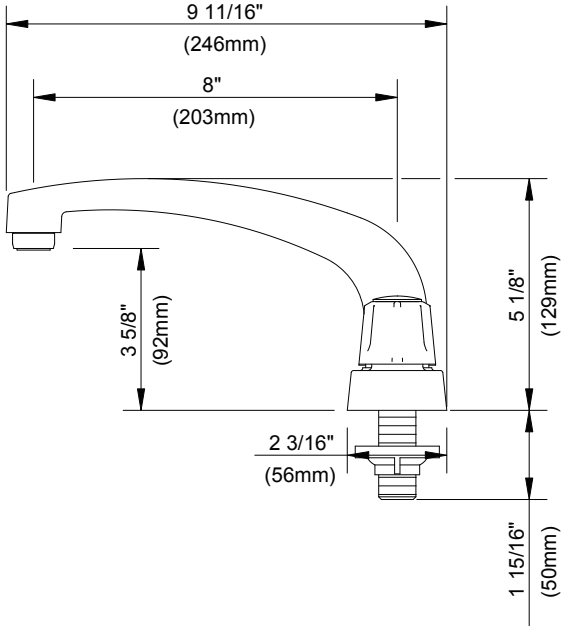


Información a presentar:

Nombre: _____ Contratista: _____

Ubicación: _____ N.º de contacto: _____