GERBER

G0040100
Gerber Hardwater™
Single Handle Kitchen Faucet

SPECIFICATIONS



Features/Benefits

- 1.75 gpm (6.6 L/min) Max Flow @ 60 psi
- 7 3/16" (183mm) Spout Height & 10 1/16" (256mm) Spout Reach
- Ceramic Disc Cartridge with Temp Limit Stop
- 1- or 3-Hole Installation, without Spray
- Optional Cover Plate Included

Available Color/Finishes

Color tiles intended for reference only.

Color	Code	Description
☐		Chrome

Standards & Certifications

ASME A112.18.1/CSA B125.1
NSF/ANSI/CAN 61: Q≤1
NSF/ANSI/CAN 372
ADA
California Energy Commission (CEC)

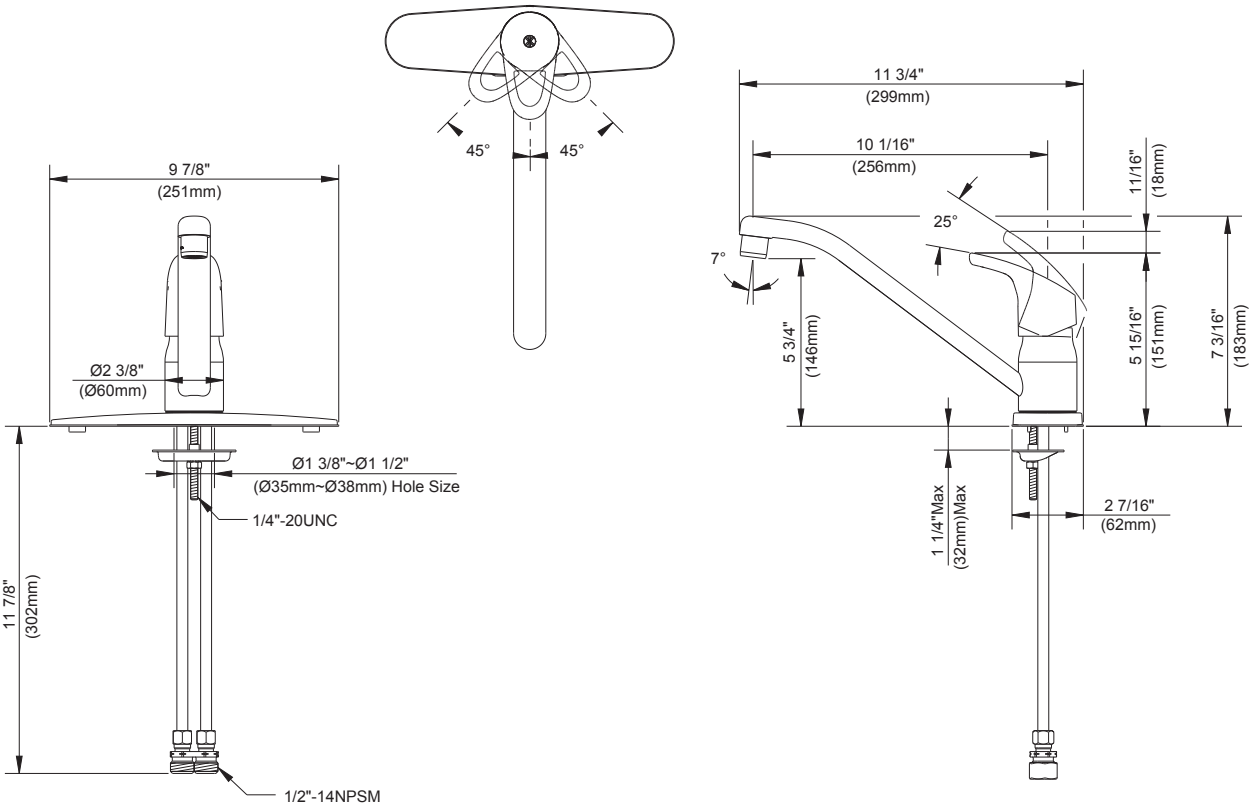

Submittal Information:

Name: _____ Contractor: _____

Location: _____ Contact #: _____

G0040100
Gerber Hardwater[MC]
Robinet de cuisine à une manette

CARACTÉRISTIQUES



Caractéristiques et avantages

- À débit maximal de 1,75 gpm (6,6 L/min) à 60 psi
- Bec de 7 3/16 po (183mm) de hauteur, portée de 10 1/16 po (256mm)
- Cartouche à disque en céramique avec butées de température
- Installation à 1 ou 3 trous, sans douchette
- Plaque d'appui en option comprise

Couleurs/finis offerts

Les carrés de couleur ne sont fournis qu'à titre de référence seulement.

Couleur	Code	Description
☐		Chrome

Normes et certifications

ASME A112.18.1/CSA B125.1
NSF/ANSI/CAN 61: Q≤1
NSF/ANSI/CAN 372
ADA
California Energy Commission (CEC)

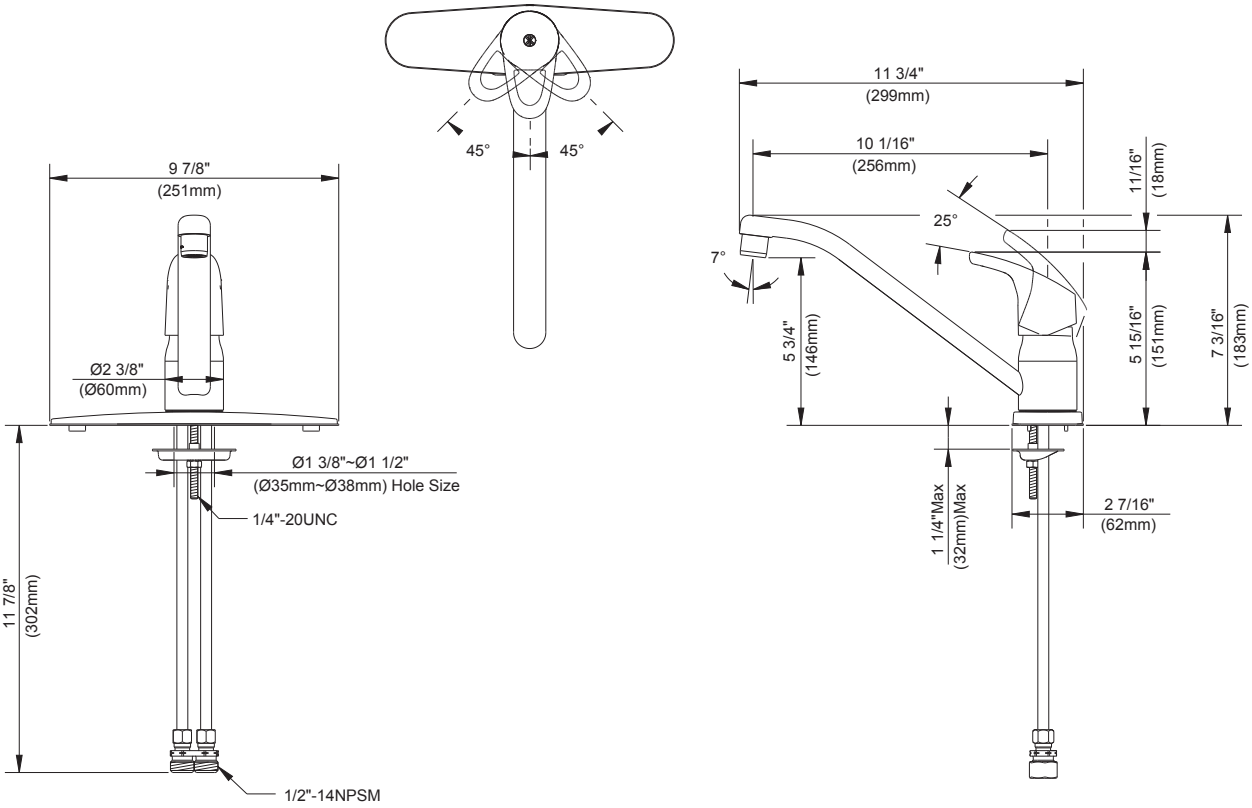

Renseignements pour la soumission :

Nom : _____ Entrepreneur : _____

Emplacement : _____ Numéro de téléphone : _____

GERBER

G0040100
Gerber Hardwater™
Grifo de cocina con una manija

ESPECIFICACIONES



Características/Beneficios

- Flujo máximo de 1.75 gpm (6.6 l/min) a 60 psi
- Altura del caño de 7 3/16" (183mm); alcance del caño de 10 1/16" (256mm)
- Cartucho de disco de cerámica con cierre del límite de temperatura
- Instalación de 3 orificios, sin rociador
- Placa de cubierta opcional incluida

Colores/Acabados disponibles

Los cuadros de color son solo de referencia.

Color	Código	Descripción
☐		Cromo

Estándares y certificación

ASME A112.18.1/CSA B125.1
NSF/ANSI/CAN 61: Q≤1
NSF/ANSI/CAN 372
ADA
Comisión de Energía de California (CEC)

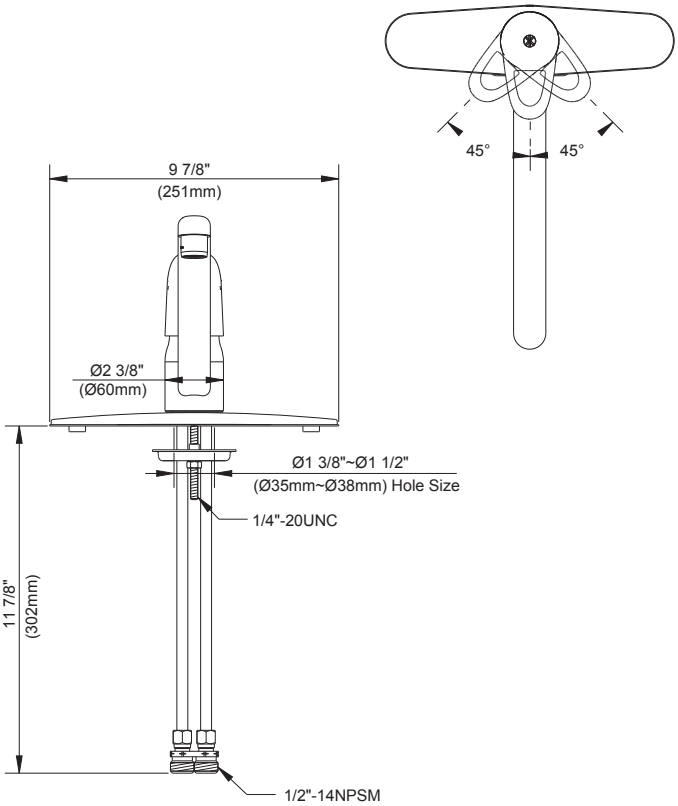

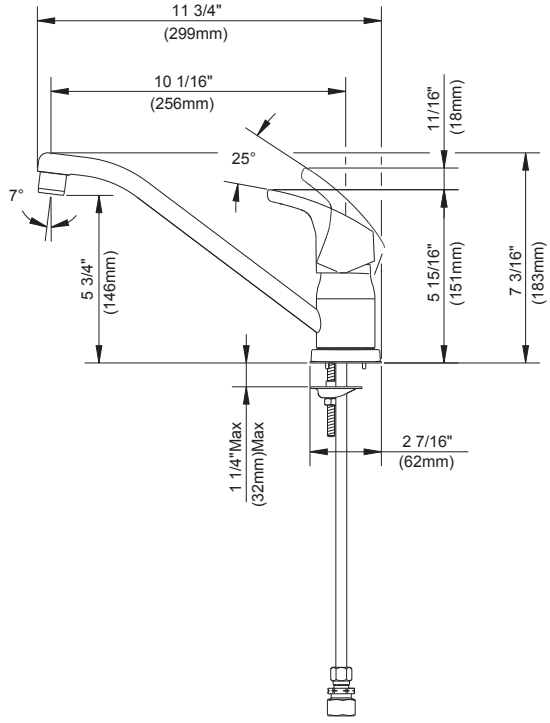

Información a presentar:

Nombre: _____ Contratista: _____

Ubicación: _____ N.º de contacto: _____