D740058TC / D780058TC
Parma®

Two Handle Valve Only Trim Kit with Ceramic Disc Cartridge & Diverter Cartridge

SPECIFICATIONS

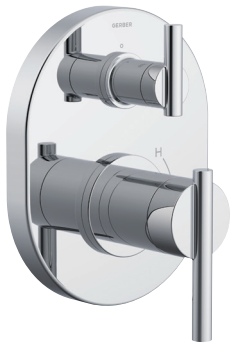

Features/Benefits

- Diverter on Valve
- Requires Gerber Treysta® Rough-In, G00GS60 Series with Diverter On Valve, Sold Separately
- Includes Treysta® Ceramic Disc Pressure Balance Cartridge
- Deep Wall Kit, DA603A74, Sold Separately
- Includes 8-Setting Diverter Cartridge(D780058TC)
- Includes 4-Setting Diverter Cartridge(D740058TC)

Available Color/Finishes

Color tiles intended for reference only.

Color	Code	Description
☐		Chrome
☐	BN	Brushed Nickel
☐	BS	Satin Black
☐	BB	Brushed Bronze
☐	PN	Polished Nickel

Standards & Certifications

ASME A112.18.1/CSA B125.1
ADA for lever handle control

Flow Rate

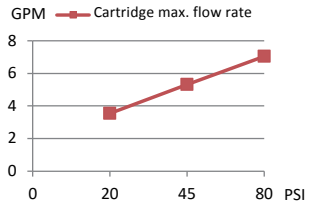

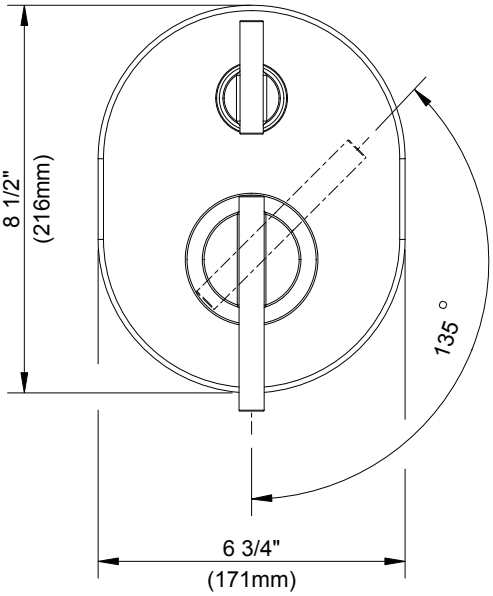

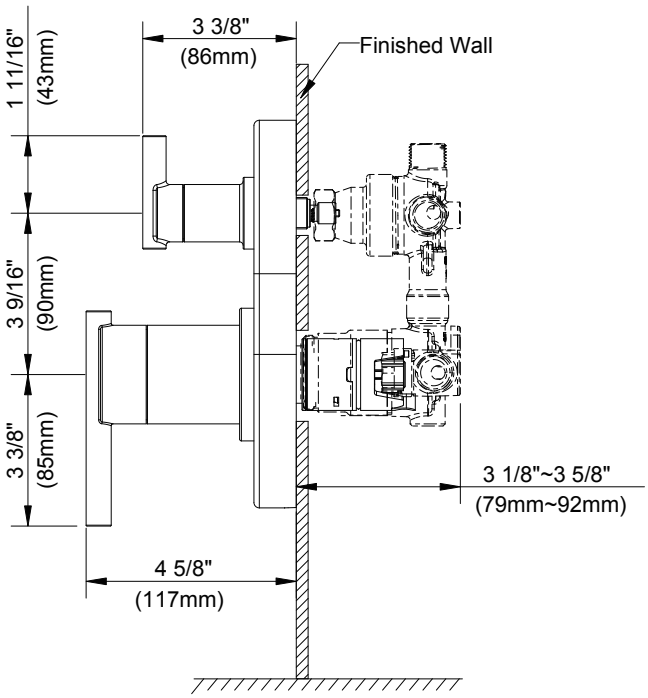

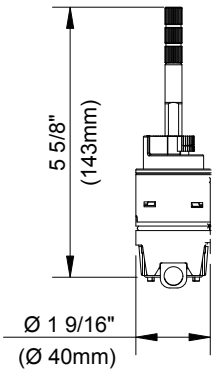

Submittal Information:

Name: _____ Contractor: _____

Location: _____ Contact #: _____

D740058TC / D780058TC

Parma[MD]

Ensemble de garnitures pour soupape à deux poignées uniquement, avec cartouche à disque en céramique et cartouche d'inverseur

CARACTÉRISTIQUES

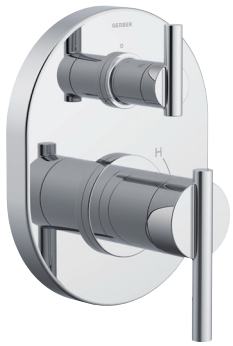

Caractéristiques et avantages

- Inverseur sur la soupape
- Nécessite la plomberie brute Treysta[MD] de Gerber de la série G00GS60 avec inverseur, vendue séparément
- Cartouche d'équilibrage de pression à disque en céramique Treysta[MD] comprise
- Ensemble pour murs profonds (DA603A74), vendu séparément
- Cartouche d'inverseur à 8 réglages (D780058TC) comprise
- Cartouche d'inverseur à 4 réglages (D740058TC) comprise

Couleurs/finis offerts

Les carrés de couleur ne sont fournis qu'à titre de référence seulement.

Couleur	Code	Description
		Chrome
	BN	Nickel Brossé
	BS	Noir Satiné
	BB	Bronze Brossé
	PN	Nickel Poli

Normes et certifications

ASME A112.18.1/CSA B125.1

Conformité aux normes de l'ADA pour le contrôle des poignées à levier

Débit

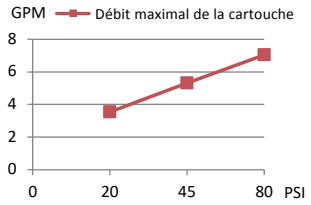

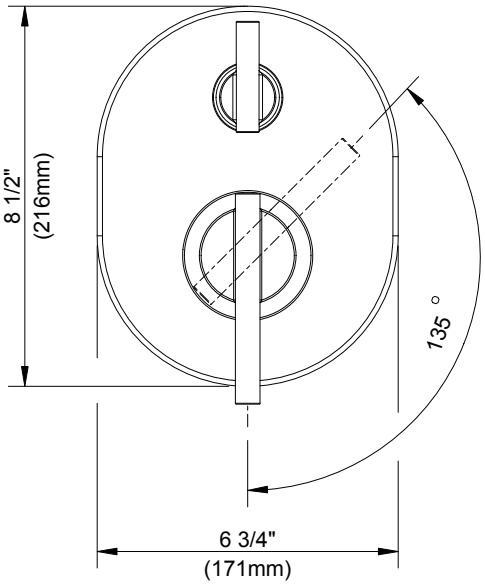

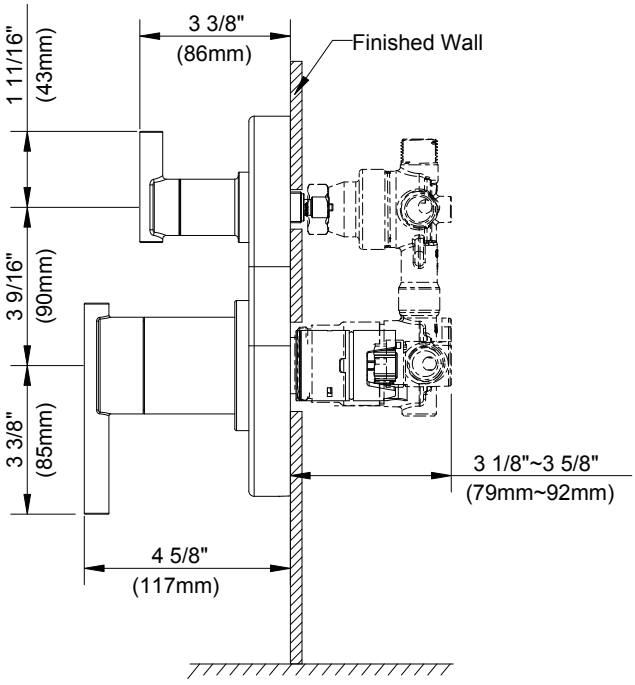

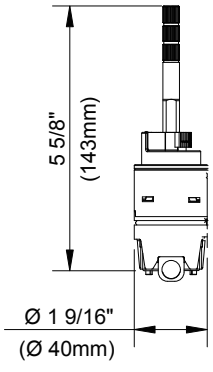

Renseignements pour la soumission :

Nom : _____ Entrepreneur : _____

Emplacement : _____ Numéro de téléphone : _____

D740058TC / D780058TC

Parma®

Kit de grifería para válvula de dos manijas con cartucho de disco de cerámica y cartucho de cambiador de flujo

ESPECIFICACIONES

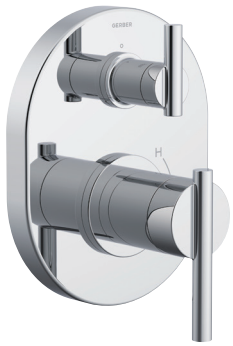

Características/Beneficios

- Cambiador de flujo en la válvula
- Requiere empalme Treysta® de Gerber, serie G00GS60 con cambiador de flujo en la válvula, se vende por separado
- Incluye cartucho de balanceo de presión tipo disco de cerámica Treysta®
- El kit para paredes profundas (DA603A74) se vende por separado
- Incluye cartucho de cambiador de flujo con 8 posiciones (D780058TC)
- Incluye cartucho de cambiador de flujo con 4 posiciones (D740058TC)

Colores/Acabados disponibles

Los cuadros de color son solo de referencia.

Color	Código	Descripción
		Cromo
	BN	Níquel Cepillado
	BS	Negro Satinado
	BB	Bronce Cepillado
	PN	Níquel Pulido

Estándares y certificación

ASME A112.18.1/CSA B125.1

Cumple con la ley ADA sobre el control de la manija de palanca

Caudal

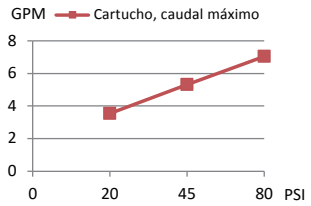

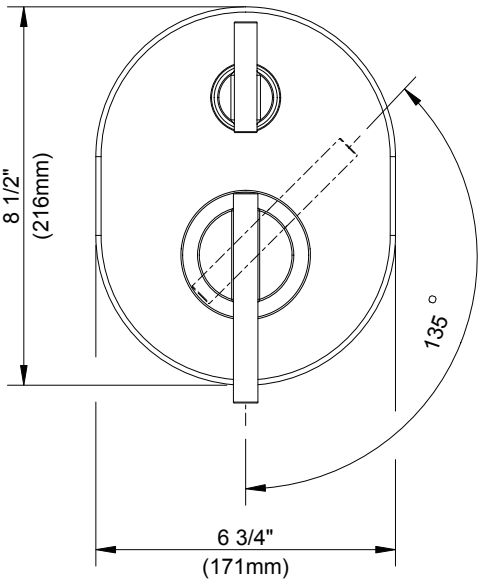

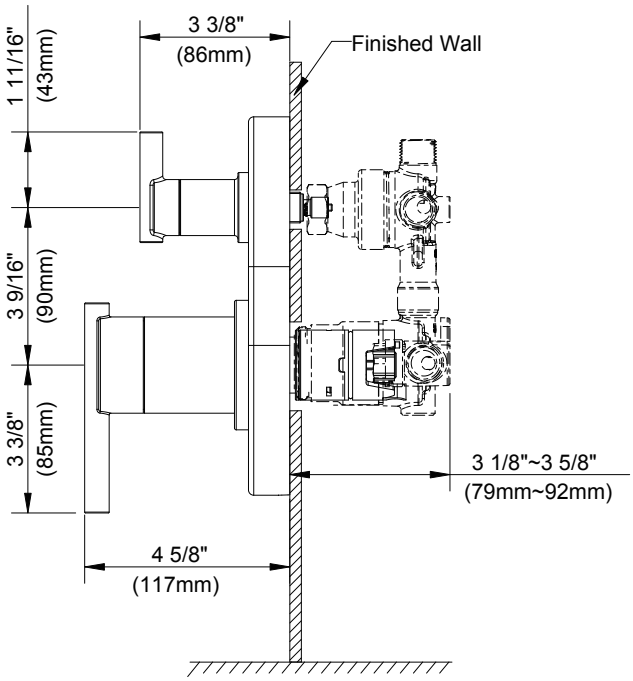

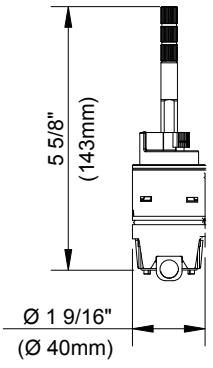

Información a presentar:

Nombre: _____ Contratista: _____

Ubicación: _____ N.º de contacto: _____