MONITOR™
Washout Top Spud Urinal

Features:

GHE27780

- Vitreous China
- High Efficiency Urinal 0.125gpf (0.5Lpf), 0.5gpf (1.9Lpf) and 1.0gpf (3.8Lpf) when used with the appropriate flush valve
- ADA compliant
- Integral Flush Spreader
- Extended Shields
- Top spud 1" x 3/4" for Exposed Flushometer
- 2" Outlet spud NPT G0099160 Included
- Dual Wall Hanger G0099290 Included
- Flushometer not included
- Strainer not included



Technical Information:

Configuration	Wall-mount
Water per Flush	0.125 gpf (0.5 Lpf) 0.5 gpf (1.9 Lpf) 1.0 gpf (3.8 Lpf)
Height	27"
Width	19 1/4"
Depth	14 1/4"
Inlet	3/4"
Outlet	2"
Shipping weight	52.5 lbs

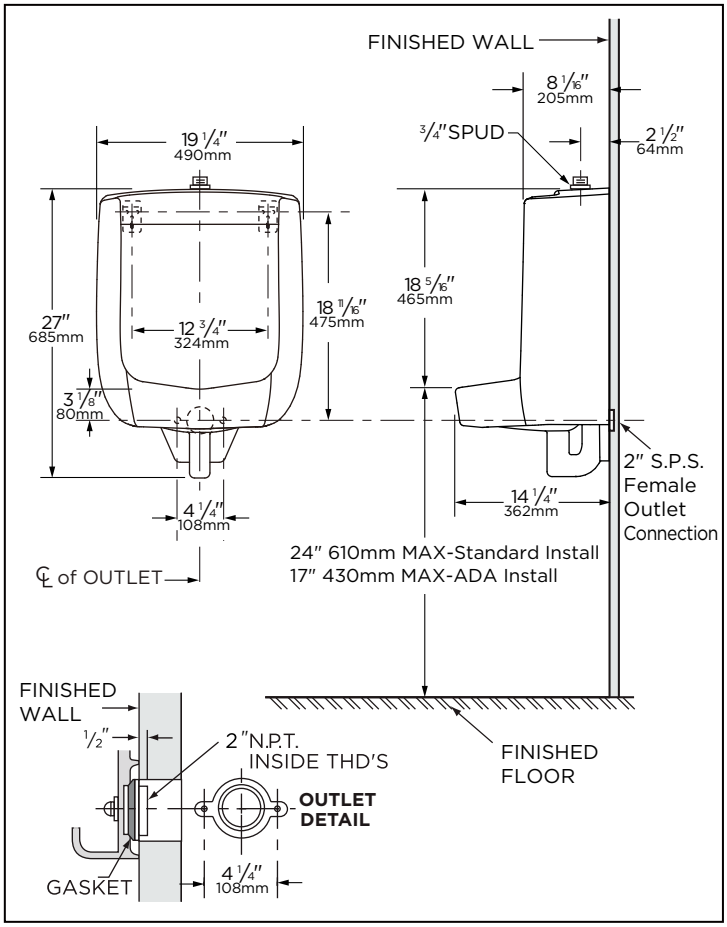

Accessories To Be Purchased Separately:

N/A

Available Colors:

- White
- Other: Refer to Price Book for additional colors/ finishes

Warranty:

- Limited Lifetime on Vitreous China, refer to the website for more details.

HIGH EFFICIENCY URINAL HEU

NOTES: All dimensions are in inches and millimeters. Illustrations may not be drawn to scale.
Use flush valve MFR'S recommended rough-in.
Recommended static water pressure for plumbing fixtures is 20-80 psi static per ASME standards A112.19.2/CSA B45.1
IMPORTANT: Dimensions of fixtures are nominal and may vary within the range of tolerances established by ASME standard A112.19.2/CSA B45.1
PLUMBERS NOTE: Provide suitable reinforcement for all wall supports.
When installed per Gerber instructions, the load bearing capacity will exceed the ASME minimum of 50 lbs (23 kg).
THIS FIXTURE QUALIFIES ACCORDING TO ASME TEST PROCEDURES AS EITHER AS HIGH EFFICIENCY URINAL WITH AN AVERAGE CONSUMPTION OF 0.125 gpf (0.5 Lpf), OR 0.5 gpf (1.9 Lpf), OR A LOW CONSUMPTION URINAL WITH AN AVERAGE CONSUMPTION OF 1.0 gpf (3.8 Lpf). URINAL CONSUMPTION IS DETERMINED BY THE FLUSHOMETER VALVE.

Because we are committed to continual product improvement, specifications are subject to change without notice. 09/25

© 2020 Gerber Plumbing Fixtures LLC. All rights reserved gerber-us.com gerber-ca.com

MONITOR™
Urinoir mural à chasse nettoyante et raccord supérieur



Caractéristiques :

GHE27780

- En porcelaine vitrifiée
- Urinoir de haute efficacité de 0,125 gpc (0,5 Lpc), 0,5 gpc (1,9 Lpc) et 1,0 gpf (3,8 Lpc) lorsqu'il est utilisé avec le robinet de chasse appropriée
- Conformité à l'ADA
- Diffuseur de chasse d'eau intégré
- Rebords anti-éclaboussure plus larges
- Raccord supérieur de 1 po x 3/4 po (25,4 mm x 19,1 mm) pour robinet de chasse exposé
- Raccord de sortie de 2 po (50,8 mm) NPT G0099160 inclus
- Support mural double G0099290 inclus
- Robinet de chasse non inclus
- Crépine non incluse

Informations techniques :

Configuration	Mural
Eau par chasse	0.125 gpc (0.5 lpc) 0.5 gpc (1.9 lpc) 1.0 gpc (3.8 lpc)
Hauteur	27 po (685 mm)
Largeur	19 1/4 po (490 mm)
Profondeur	14 1/4 po (362 mm)
Entrée	3/4 po (19 mm)
Sortie	2 po (51 mm)
Poids d'expédition	52.5 lb (23.81 kg)

Accessoires à acheter séparément :

SO

Couleurs disponibles :

- Blanc
- Autres : consultez le guide de prix pour les autres couleurs/finis disponibles

Garantie :

- Limitée à vie sur porcelaine vitrifiée, consultez le site Web pour plus de détails.

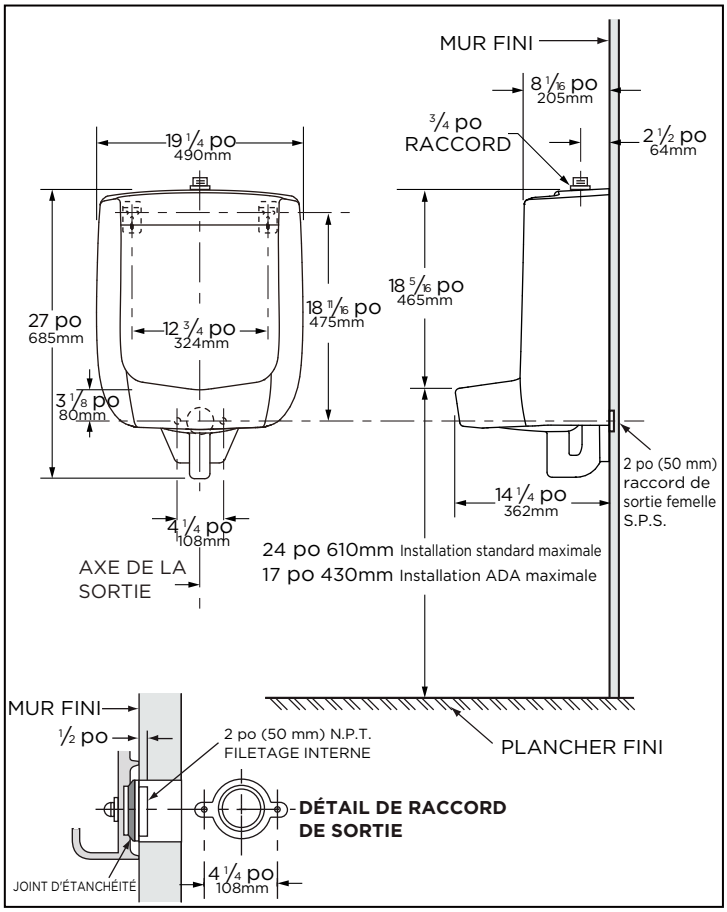

HIGH EFFICIENCY URINAL **HEU**

REMARQUE : Toutes les dimensions sont en pouces et millimètres. Il se peut que les illustrations ne soient pas dessinées à l'échelle. Utilisez le robinet de chasse recommandé par le MFR.

La pression statique de l'eau recommandée pour les appareils de plomberie est de 20 à 80 psi statique selon les normes ASME A112.19.2/CSA B45.1

IMPORTANT :

Les dimensions des appareils sanitaires sont nominales et peuvent varier dans les limites établies par la norme ASME A112.19.2/CSA B45.1

REMARQUE DU PLOMBIER : Fournir un renfort approprié pour tous les supports muraux. Lorsque le produit est installé selon les instructions de Gerber, la capacité de charge dépasse la capacité minimale de 50 lb (23 kg) établie par l'ASME.

CET APPAREIL DE PLOMBERIE EST CONFORME AUX PROCÉDURES DE TEST DE L'ASME POUR DE L'URINOIR À HAUTE EFFICACITÉ AYANT UNE CONSOMMATION MOYENNE DE 0,125 gpc (0,5 Lpc), OU 0,5 gpc (1,9 Lpc), OU À FAIBLE CONSOMMATION AYANT UNE CONSOMMATION MOYENNE DE 1,0 gpc (3,8 Lpc). LA CONSOMMATION DE L'URINOIR EST DÉTERMINÉE PAR LE ROBINET DE CHASSE.

© 2020 Gerber Plumbing Fixtures LLC. Tous droits réservés gerber-us.com gerber-ca.com

GERBER

MONITOR™
Urinario con descarga para lavado y brida superior

Características:

GHE27780

- Porcelana Vítrea
- Urinario de Alta Eficiencia 0.125gpf (0.5Lpf), 0.5gpf (1.9Lpf) y 1.0gpf (3.8Lpf) cuando es usado con el fluxómetro apropiado.
- Cumple con ADA
- Esparcidor de descarga integral
- Escudos extendidos
- Brida superior de 1 "x 3/4" para Fluxómetro Expuesto
- Conector de salida de 2 "NPT G0099160 Incluido
- Colgador de pared doble G0099290 Incluido
- Fluxómetro no incluido
- Colador no incluido



Información Técnica:

Configuración	Montaje en pared
Agua por descarga	0.125 gpf (0.5 Lpf) 0.5 gpf (1.9 Lpf) 1.0 gpf (3.8 Lpf)
Alto	27"
Ancho	19 1/4"
Largo	14 1/4"
Entrada	3/4"
Descarga	2"
Peso Empacado	23.81 Kgs

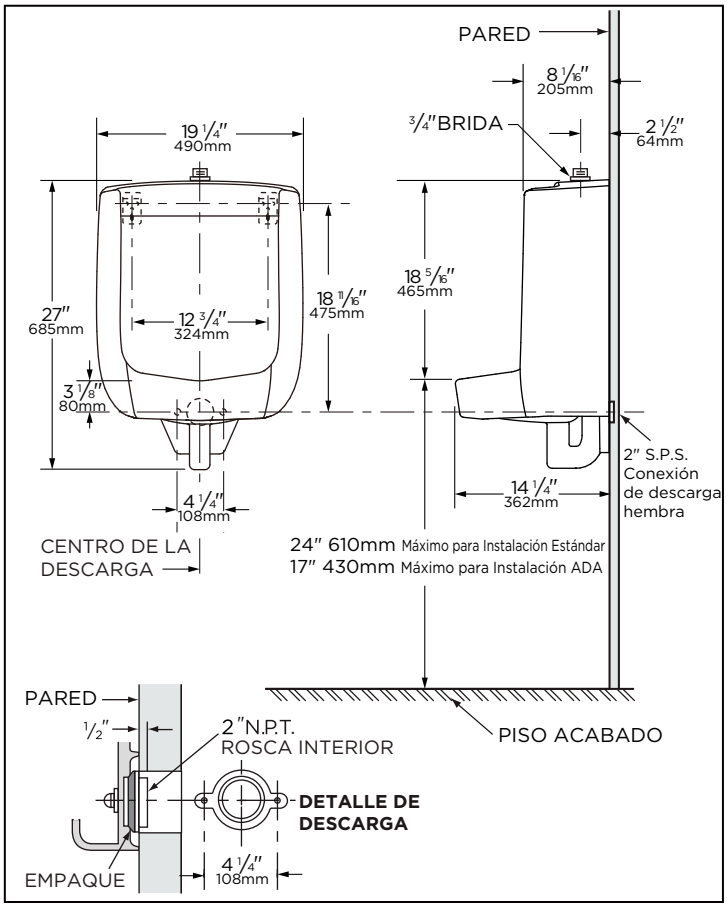

Accesorios que se comprarán por separado:

No Aplica

Colores disponibles:

- Blanco
- Otro: consulte el libro de precios para obtener colores adicionales / acabados

Garantía:

- Vida útil limitada en porcelana vítrea, consulte el sitio web para obtener más detalles.

HIGH EFFICIENCY URINAL **HEU**

NOTAS: Todas las dimensiones están en pulgadas y milímetros. Las ilustraciones pueden no estar dibujadas a escala. Utilice la válvula de descarga MFR recomendada.
La presión de agua estática recomendada para accesorios de plomería es de 20 a 80 psi estática según las normas ASME A112.19.2/CSA B45.1
IMPORTANTE:
Las dimensiones de los accesorios son nominales y pueden variar dentro del rango de tolerancias establecido por la norma ASME A112.19.2/CSA B45.1
NOTA A LOS PLOMEROS: Proporcione un refuerzo adecuado para todos los soportes de pared. Cuando se instala según las instrucciones de Gerber, la capacidad de soporte para carga excederá el mínimo de 50 lb (23 kg) determinado por la ASME.

ARTEFACTO CALIFICADO DE ACUERDO A LAS PRUEBAS DE ASME YA SEA COMO URINARIO DE ALTA EFICIENCIA, CON UN CONSUMO PROMEDIO DE 0.125 gal por descarga (0.5 Litros por descarga), Ó 0.5 gal por descarga (1.9 Litros por Descarga), Ó COMO URINARIO DE BAJO CONSUMO, CON UN CONSUMO PROMEDIO DE 1.0 gal por descarga (3.8 Litros por descarga), EL CONSUMO DE AGUA DEL URINARIO ESTÁ DETERMINADO POR EL FLUXÓMETRO.

Debido a que estamos comprometidos con la mejora continua del producto, las especificaciones están sujetas a cambios sin previo aviso. 09/25

© 2020 Gerber Plumbing Fixtures LLC. Todos los derechos reservados gerber-us.com gerber-ca.com