GERBER®

Single Handle Kitchen Faucet
Robinet de cuisine à une manette
Grifo de cocina con una manija

Before Your Installation
Avant l'installation
Antes de instalar

Check the local plumbing code requirements before installation.
Vérifier les exigences du code de la plomberie qui s'applique avant de procéder à l'installation.
Antes de la instalación, verifique los requisitos del código local de plomería.

Check to make sure you have the following parts indicated below:
Vérifier que vous avez les pièces indiquées ci-dessous :
Compruebe que tiene las siguientes piezas:

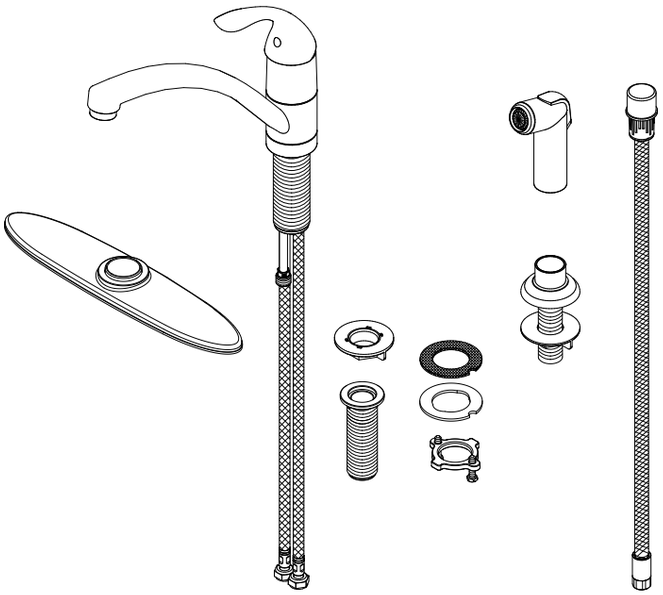



G0040010
G0040040LF



G0040012

Tools You Will Need
Outils requis
Herramientas necesarias



Adjustable wrench
Clé ajustable
Llave ajustable

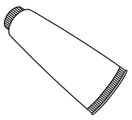

Silicone sealant
Enduit d'étanchéité au silicone
Sellador de silicona

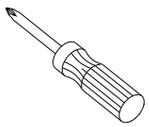

Phillips screwdriver
Tournevis Phillips
Destornillador Phillips



Groove joint plier
Pince multiprise
Pinza de extensión

04/26

Need Help? In **USA** Please call our toll-free Customer service line at **1-888-648-6466** or **WWW.GERBER-US.COM** for additional assistance or service.
In **CA** Please call our toll-free Customer service line at **1-800-487-8372** or **WWW.GERBER-CA.COM** for additional assistance or service.

Besoin d'aide? *Aux **États-Unis**, veuillez appeler notre ligne de service à la clientèle sans frais au **1-888-648-6466** ou visiter **WWW.GERBER-US.COM** pour obtenir de l'aide ou un service supplémentaire. Au **Canada**, veuillez appeler notre ligne de service à la clientèle sans frais au **1-800-487-8372** ou visiter **WWW.GERBER-CA.COM** pour obtenir de l'aide ou un service supplémentaire.*

¿Necesita ayuda? *En **Estados Unidos**, llame a nuestra línea gratuita de servicio al cliente al **1-888-648-6466** o visite **WWW.GERBER-US.COM** para obtener ayuda o servicio adicional.*
*En **Canadá**, llame a nuestra línea gratuita de servicio al cliente al **1-800-487-8372** o visite **WWW.GERBER-CA.COM** para obtener ayuda o servicio adicional.*

Faucet Installation Procedures / *Procédures d'installation du robinet / Instalación del grifo*

Gerber always recommends that plumbing products be installed by a licensed professional.
Gerber recommande que les articles de plomberie soient toujours installés par un professionnel qualifié.
Gerber siempre recomienda que los productos de plomería sean instalados por un profesional autorizado.

1. Shut off the main water supply before installation by turning the valves clockwise.

   Fermer l'alimentation principale en eau avant l'installation en tournant les valves d'alimentation dans le sens horaire.

   Antes de realizar la instalación, cierre el suministro principal de agua girando las válvulas en sentido horario.

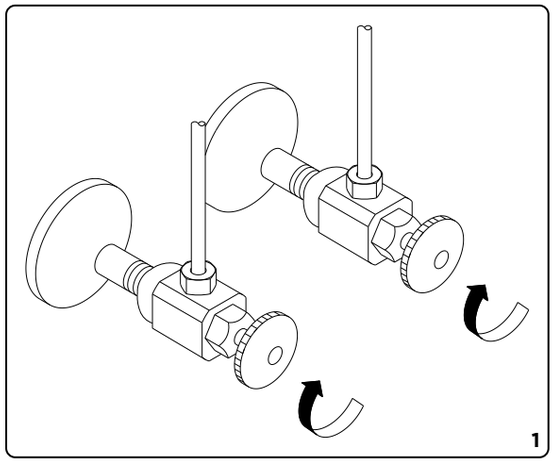

2. **A.** For all models, place the faucet through the deck plate and mounting hole in the sink.
   OPTION: If sink is uneven, use silicone under the gasket.

   Pour tous les modèles, placer le robinet à travers l'applique et le trou de montage du lavabo.
   ***OPTION:** Si la surface dulavabo est inégale, appliquez du composé à la silicone sous le joint.*

   Para todos los modelos, pase el grifo a través de la mesada y el orificio de montaje del fregadero.
   ***OPCIÓN:** Si el lavamanos está desnivelado, utilice silicóndebajo delempaque.*

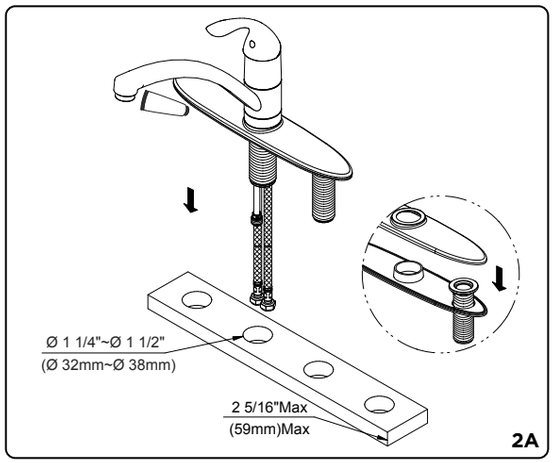

   B. If you do not intend to install the deck plate to the faucet, install the faucet body through the top of the sink.

   S'il n'est pas prévu que l'applique soit installée sur le robinet, installer le corps du robinet par le haut du lavabo.

   Si no va a instalar la mesada en el grifo, instale el cuerpo del grifo por la parte superior del fregadero.

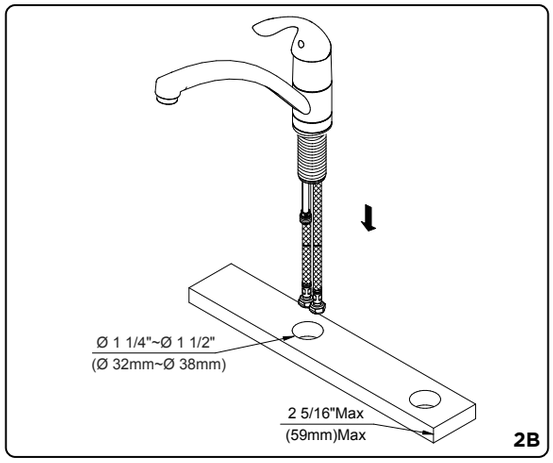

Maintenance Your new faucet is designed for years of trouble-free performance. Keep it looking new by cleaning it periodically with a soft cloth. Avoid abrasive cleaners, steel wool and harsh chemicals as these will dull the finish and void your warranty.
Warranty Registration: Please log on to gerber-us.com to register your product today.

3. For all models, from underneath the sink, install the washers and lock nut. Tighten the screws on the lock nut to secure the body.
For model G0040010 and G0040040LF, proceed to step #7.

Pour tous les modèles, par le dessous de l'évier, installer les rondelles et l'écrou de blocage. Serrer les vis de l'écrou de blocage pour fixer le corps. Pour les modèles G0040010 et G0040040LF, passer à l'étape 7.

Para todos los modelos, desde la parte inferior del fregadero, instale las arandelas y la tuerca prisionera. Apriete los tornillos de la tuerca prisionera para asegurar el cuerpo.
Para los modelos G0040010 y G0040040LF, continúe con el paso n.° 7.

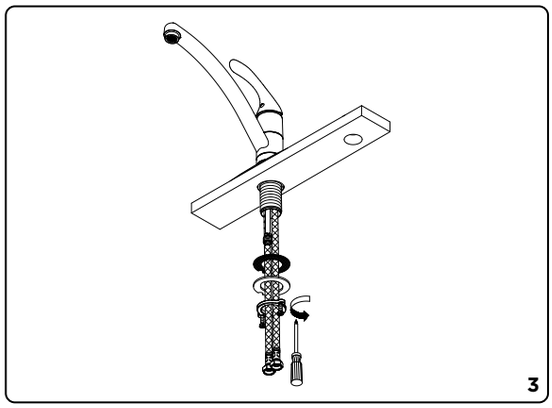
3

4. For models G0040012, install the spray holder in the sink deck: remove the plastic mounting lock nut from the spray holder, and insert the spray holder from above into the mounting hole. Tighten with lock nut.

Pour les modèles G0040012, installer le support de douchette dans le comptoir : enlever l'écrou de blocage pour montage en plastique du support de douchette et insérer le support de douchette par le dessus dans le trou de montage. Serrer à l'aide de l'écrou de blocage.

Para los modelos G0040012, instale el soporte del rociador en la mesada del fregadero: retire la tuerca prisionera de montaje de plástico del soporte del rociador e inserte el soporte del rociador desde la parte superior en el orificio de montaje. Ajuste con la tuerca prisionera.

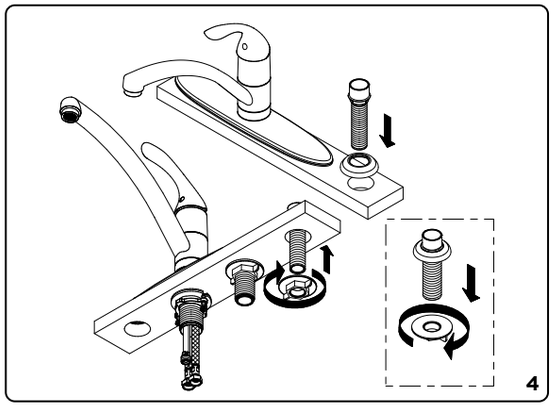
4

5. Remove the cap and screw the spray head onto the spray hose. Slide the spray hose through the spray holder.

Retirez le capuchon et vissez la douchette sur le flexible pour douchette. Faites glisser le flexible pour douchette à travers le support.

Retire la tapa y atornille el rociador a la manguera. Deslice la manguera a través del rociador.

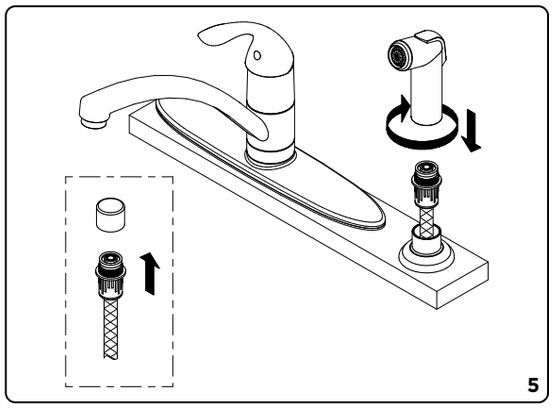
5

6. Insert the spray hose down through the hole in the spray holder. Attach the lower end of the spray hose to the central spray supply tube in the faucet.

Insérer le boyau d'arroseur dans l'orifice du support d'arroseur en le dirigeant vers le bas. Fixer l'extrémité inférieure du tuyau souple de la douchette au tuyau d'alimentation central du robinet.

Ponga la manguera del rociador por el orificio del soporte del rociador. Sujete el extremo inferior de la manguera en el tubo de alimentación central del grifo.

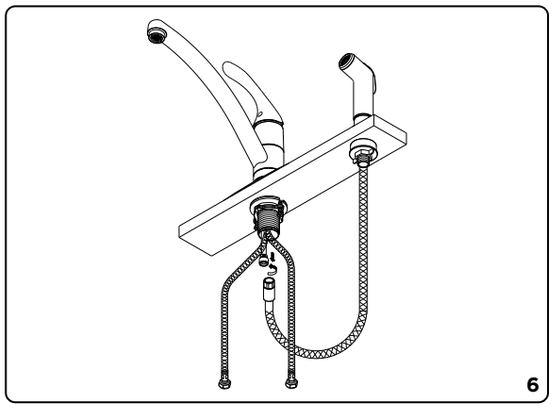
6

Entretien Votre nouveau robinet est conçu pour fonctionner sans problème, des années durant. Nettoyez-le périodiquement avec un chiffon doux pour qu'il conserve la même apparence qu'à l'état neuf. Évitez les nettoyants abrasifs, la laine d'acier et les produits chimiques forts puisqu'ils endommageront le fini et rendront votre garantie nulle. Enregistrement de la garantie : veuillez vous connecter sur gerber-us.com pour enregistrer votre produit aujourd'hui.

Mantenimiento Su nuevo grifo está diseñado para brindar años de funcionamiento sin problemas. Mantenga su apariencia nueva limpiándolo periódicamente con un paño suave. Evite limpiadores abrasivos, estropajo de acero y sustancias químicas agresivas porque deslustrarán el acabado y anularán la garantía. Registro de garantía: inicie sesión en gerber-us.com ahora para registrar su producto.

7. Slip the compression coupling nut onto the inlet port and tighten using two wenches as shown. Do not over-tighten.

Glisser l'écrou d'accouplement à compression sur l'orifice d'entrée et le serrer à l'aide de deux clés, comme indiqué. Ne pas trop serrer.

Deslice la tuerca de acople de compresión en la vía de entrada y ajústela con dos llaves, como se muestra. No ajuste en exceso.

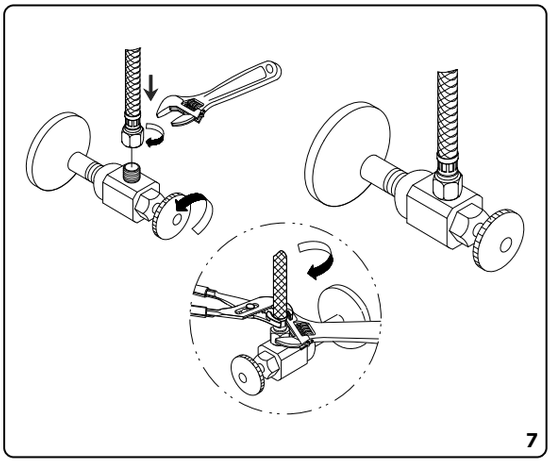

7

8. For all models, after installing the faucet, remove the aerator and open the hot and cold water supplies. Check for leaks. Turn on the faucet handle for one minute to flush debris from the faucet. Close the handle and re-assemble the aerator.

Pour tous les modèles, après avoir terminé l'installation du robinet, enlever l'aérateur, puis ouvrir l'alimentation en eau chaude et en eau froide. Vérifier qu'il n'y a pas de fuites. Ouvrir les manette du robinet et laisser couler l'eau durant une minute pour évacuer tout débris pouvant se trouver dans le robinet. Fermer les manette et remettre le brise-jet en place.

Para todos los modelos, después de instalar el grifo, retire el aireador y abra los suministros de agua caliente y fría. Verifique si hay fugas. Abra las manija del grifo durante un minuto para que salga la suciedad. Cierre las manija y vuelva a instalar el aireador.

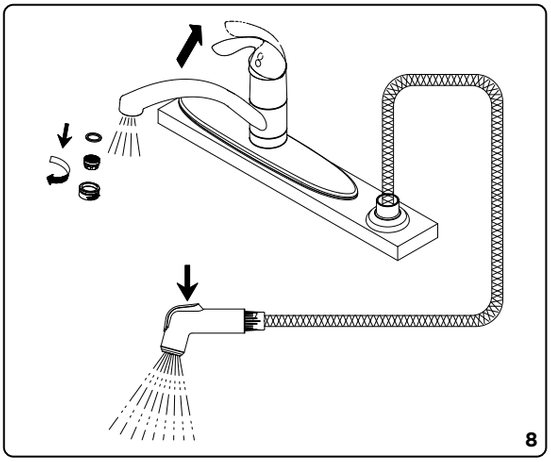

8

Maintenance Your new faucet is designed for years of trouble-free performance. Keep it looking new by cleaning it periodically with a soft cloth. Avoid abrasive cleaners, steel wool and harsh chemicals as these will dull the finish and void your warranty.

Warranty Registration: Please log on to gerber-us.com to register your product today.

Deck thickness & Mounting Hole / *Épaisseur du montage & Trou de Montage / Grosor de la mesada & Orificio de Montaje*

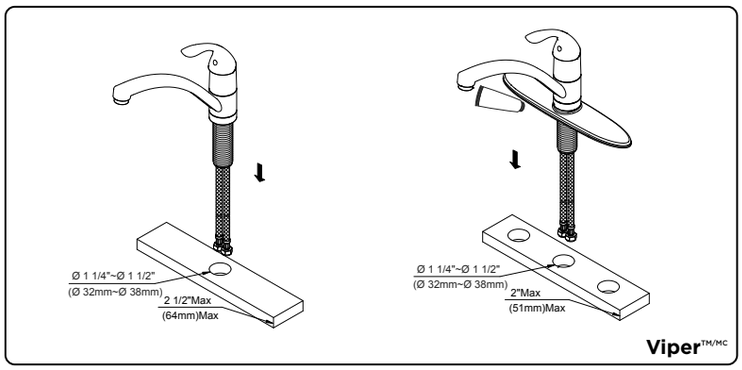

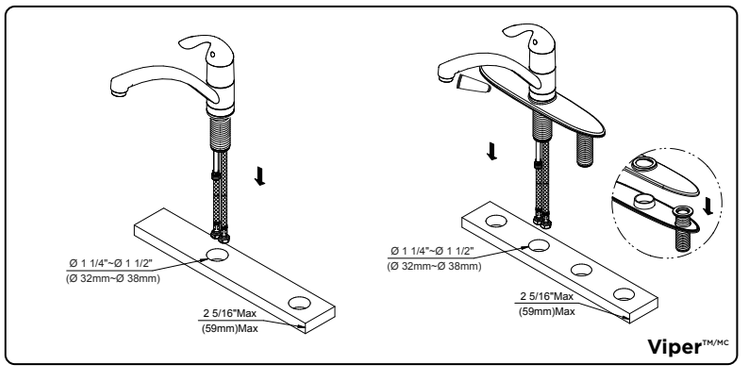

Trouble-Shooting / *Dépannage / Solución de problemas*

If you've followed the instructions carefully and your faucet still does not work properly, take these corrective steps.

Si vous avez suivi attentivement les instructions et que votre robinet ne fonctionne toujours pas correctement, apportez les correctifs suivants.

Si ha seguido las instrucciones cuidadosamente y su grifo aún no funciona correctamente, siga estos pasos correctivos.

Problem/*Problème/Problema*	**Cause/*Cause/Causa***	**Action/*Action/Acción***
Leaks underneath handle.	Adjusting ring or cap has come loose.	Remove handle and tighten adjusting ring or cap.
Fuites sous la poignée.	*La bague de réglage ou le capuchon est desserré.*	*Enlever la poignée et serrer la bague de réglage ou le capuchon.*
Fugas debajo de la manija.	*El anillo o la tapa ajustable está flojo.*	*Retire la manija y ajuste el anillo o la tapa ajustable.*
Aerator leaks or has an inconsistent water flow pattern.	Aerator is dirty or misfitted.	Unscrew the aerator to check rubber packing or replace the aerator.
L'aérateur fuit ou la diffusion des jets qui s'en écoulent n'est pas uniforme.	*L'aérateur est mal ajusté ou sale.*	*Dévisser l'aérateur pour vérifier le joint en caoutchouc ou remplacer l'aérateur.*
El aireador tiene fugas o su patrón de flujo de agua es inconsistente.	*El aireador está sucio o desajustado.*	*Desatornille el aireador para revisar el empaque de goma o reemplace el aireador.*

Entretien Votre nouveau robinet est conçu pour fonctionner sans problème, des années durant. Nettoyez-le périodiquement avec un chiffon doux pour qu'il conserve la même apparence qu'à l'état neuf. Évitez les nettoyants abrasifs, la laine d'acier et les produits chimiques forts puisqu'ils endommageront le fini et rendront votre garantie nulle. Enregistrement de la garantie : veuillez vous connecter sur gerber-us.com pour enregistrer votre produit aujourd'hui.

Mantenimiento Su nuevo grifo está diseñado para brindar años de funcionamiento sin problemas. Mantenga su apariencia nueva limpiándolo periódicamente con un paño suave. Evite limpiadores abrasivos, estropajo de acero y sustancias químicas agresivas porque deslustrarán el acabado y anularán la garantía. Registro de garantía: inicie sesión en gerber-us.com ahora para registrar su producto.