GERBER®

SteadyStyle®/MD
Hand Shower Holder
Support pour douche à main
Soporte de ducha de mano

Before Your Installation
Avant l'installation
Antes de Instalar

Check the local plumbing code requirements before installation.
Vérifier les exigences du code de la plomberie qui s'applique avant de procéder à l'installation.
Antes de la instalación, consulte las exigencias del código local de plomería.

Cleaning Instructions
Instrucciones para la limpieza
Directives de nettoyage

To maintain and protect the fine luster of all products,clean with a soft, damp cloth only. **DO NOT USE** detergents or cleanser as they may harm the protective finish.
*Pour que ces produits conservent leur beau lustre, les nettoyer uniquement avec un chiffon doux et humide. **NE PAS EMPLOYER** de détergents ni de nettoyants, car ils peuvent abîmer le fini protecteur.*
*Para mantener y proteger el lustre de los productos, limpie únicamente con un trapo limpio y húmedo. **NO UTILICE** detergentes ni limpiadores, ya que podrían dañar el acabado protector.*



D469400

Installation Procedures / *Procédures d'installation / Procedimiento de instalación*

Gerber always recommends that plumbing products be installed by a licensed professional.

Gerber recommande que les articles de plomberie soient toujours installés par un professionnel qualifié.

Gerber siempre recomienda que los productos de plomería sean instalados por un profesional autorizado.

1. Press the unlock button underneath the holder.
   Appuyez sur le bouton de déverrouillage situé sous le support.
   Presione el botón de desbloqueo situado debajo del soporte.

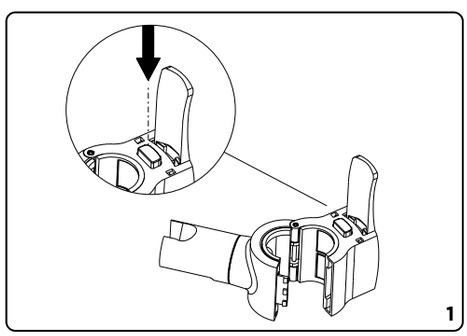

06/25

Need Help? In **USA** Please call our toll-free Customer service line at **1-888-648-6466** or **WWW.GERBER-US.COM** for additional assistance or service.
In **CA** Please call our toll-free Customer service line at **1-800-487-8372** or **WWW.GERBER-CA.COM** for additional assistance or service.

Besoin d'aide? *Aux **États-Unis**, veuillez appeler notre ligne de service à la clientèle sans frais au **1-888-648-6466** ou visiter **WWW.GERBER-US.COM** pour obtenir de l'aide ou un service supplémentaire. Au **Canada**, veuillez appeler notre ligne de service à la clientèle sans frais au **1-800-487-8372** ou visiter **WWW.GERBER-CA.COM** pour obtenir de l'aide ou un service supplémentaire.*

¿Necesita ayuda? *En **Estados Unidos**, llame a nuestra línea gratuita de servicio al cliente al **1-888-648-6466** o visite **WWW.GERBER-US.COM** para obtener ayuda o servicio adicional.*
*En **Canadá**, llame a nuestra línea gratuita de servicio al cliente al **1-800-487-8372** o visite **WWW.GERBER-CA.COM** para obtener ayuda o servicio adicional.*

2. Attach the holder to the grab bar with the opening facing the bar. Push both parts inwards until a "click" sound is heard indicates the holder is now locked into place. Adjust the spray angle by rotating the hand shower mount. To adjust the height, while pushing the handle towards the bar, move the holder to the desired location and then release the handle.
NOTE: The holder is designed to fit the Ø1 1/4" grab bar.

Fixez le support à la barre d'appui en orientant l'ouverture vers la barre. Poussez les deux pièces vers l'intérieur jusqu'à ce qu'un clic se fasse entendre, indiquant que le support est bien en place. Ajustez l'angle du jet en tournant le support de la douche à main. Pour ajuster la hauteur, tout en poussant la poignée vers la barre, déplacez le support à l'endroit souhaité, puis relâchez la poignée.
***REMARQUE :** Le support est conçu pour convenir à une barre d'appui de 1 1/4 po (Ø).*

Fije el soporte a la barra de agarre con la abertura orientada hacia la barra. Empuje ambas piezas hacia dentro hasta que se oiga un "clic" que indica que el soporte ha quedado encajado. Ajuste el ángulo del rociador girando el montaje de la ducha de mano. Para ajustar la altura, mientras empuja la manija hacia la barra, mueva el soporte hasta la ubicación deseada y luego libere la manija.
***NOTA:** el soporte está diseñado para adaptarse a la barra de agarre Ø1 de 1/4".*

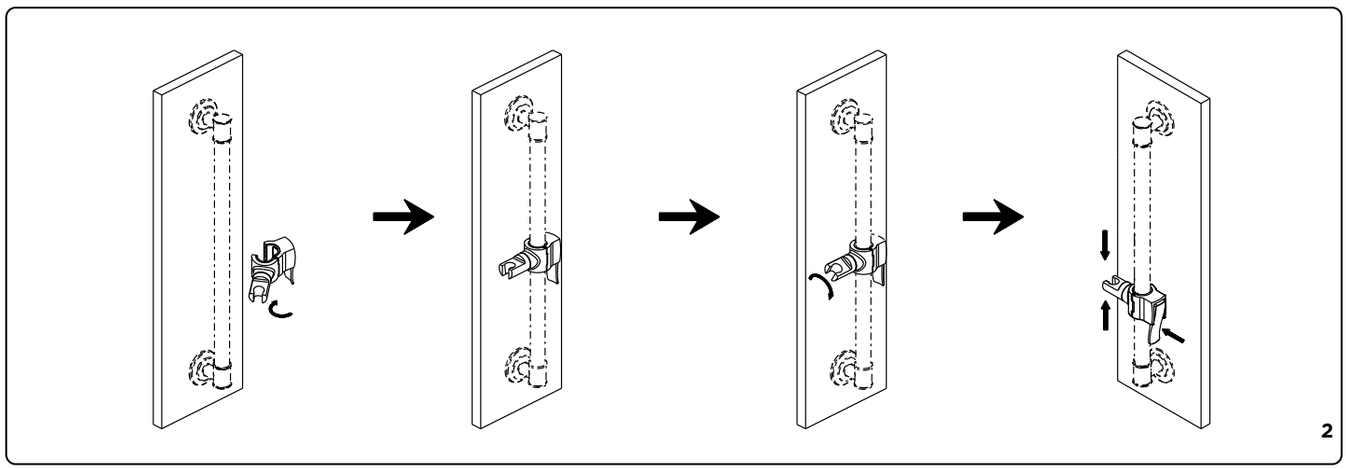

3. Place rubber seal inside the conical end of the shower hose and connect to the hand shower. Place the rubber seal inside the hex end of the shower hose and connected to the designated water supply. Place hand shower into the hand shower mount.

Placez le joint en caoutchouc à l'intérieur de l'extrémité conique du flexible de douche, puis raccordez le flexible à la douche à main. Placez le joint en caoutchouc à l'intérieur de l'extrémité hexagonale du flexible de douche, puis raccordez le flexible à l'alimentation en eau indiquée. Placez la douche à main dans son support.

Coloque el sello de goma dentro del extremo cónico de la manguera para ducha y conéctela a la ducha de mano. Coloque el sello de goma dentro del extremo hexagonal de la manguera para ducha y conéctela al suministro de agua escogido. Coloque la ducha de mano en el montaje correspondiente.

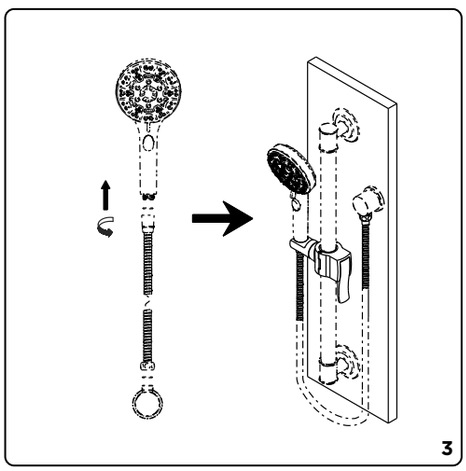

Maintenance Your new faucet is designed for years of trouble-free performance. Keep it looking new by cleaning it periodically with a soft cloth. Avoid abrasive cleaners, steel wool and harsh chemicals as these will dull the finish and void your warranty.
Warranty Registration: Please log on to gerber-us.com to register your product today.