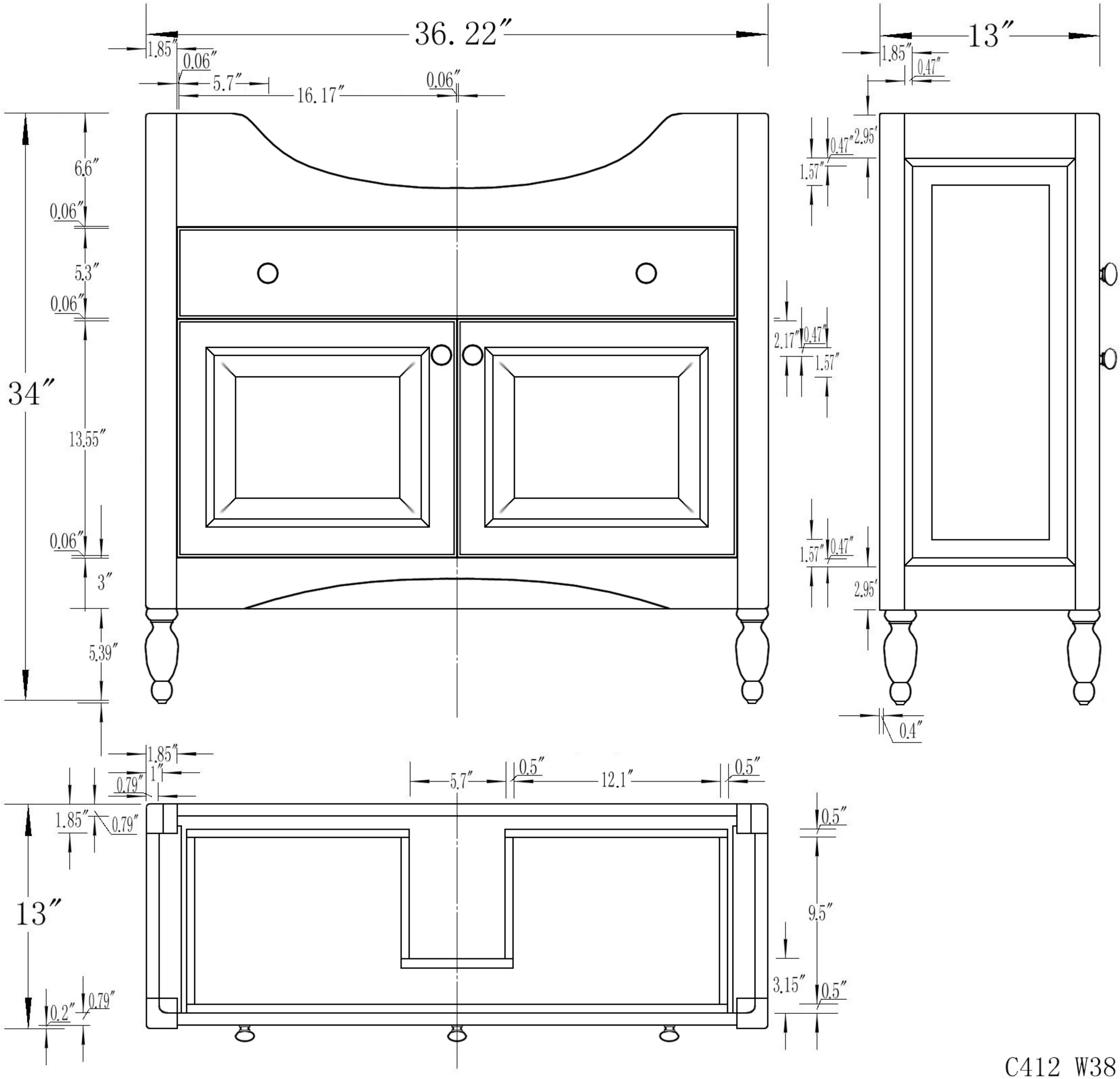
36. 22″
1.85″
0.06″
5.7″
16.17″
0.06″
34″
6.6″
0.06″
5.3″
0.06″
13.55″
0.06″
3″
5.39″
13″
1.85″
0.47″
0.47″
2.95″
1.57″
2.17″
0.47″
1.57″
1.57″
0.47″
2.95″
0.4″
1.85″
1″
0.79″
5.7″
0.5″
12.1″
0.5″
1.85″
0.79″
13″
0.2″
0.79″
0.5″
9.5″
3.15″
0.5″

C412 W38