SX5 BASIN 600mm. (24") / ENCIMERA 60

sonia

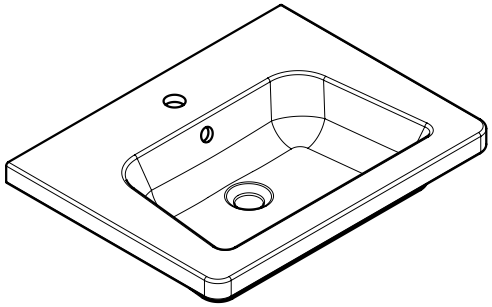

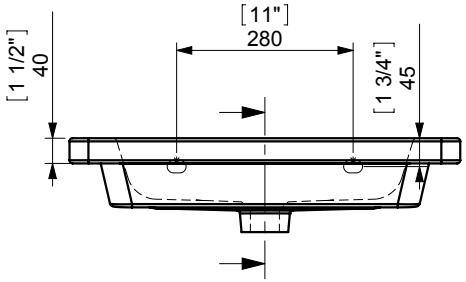

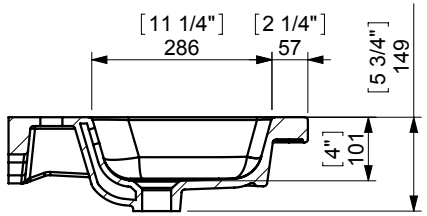

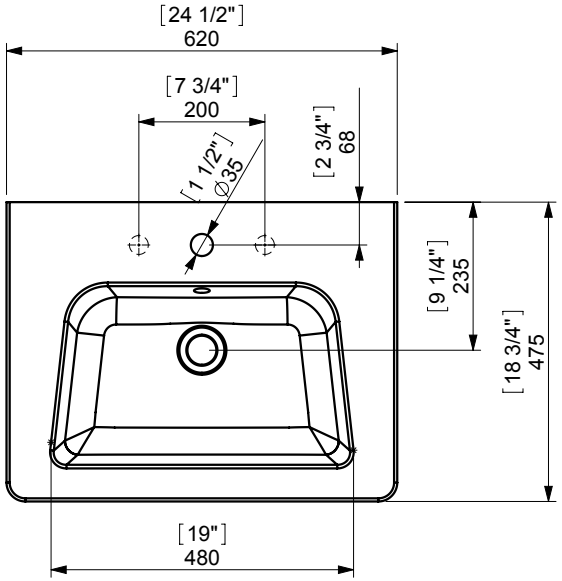

Espec_152

Imagenes no a escala / Draw not to scale / Echelle non respectée

Peso / Weight / Poids : 18 Kg.

Data / Datos / Donées: desagüe 1 1/4" + rebosadero 1 1/4" drain + overflow bonde 1 1/4" trop-plein

Normas / Regulations / Normes: UNE 67001, UNE-EN 14688, UNE-EN 32

Sonia S.A se reserva el derecho de realizar cualquier cambio sin previo aviso
Sonia S.A has the right to make changes without notice
Sonia S.A se réserve le droit de procéder à tout changement sans notification préalable

MADE IN EUROPE

www.sonia-sa.com